T: +48 32 726 72 04
www.aikondistribution.com

Doppelter Aufrollbarer Insektenschutz

Art der Montage / Messung

Höhe der Öffnung vergrößert um zwei Führungen (Wr)

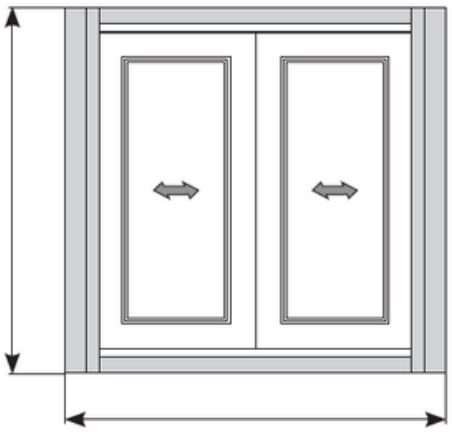

Öffnungsbreite um zwei Kästen vergrößert (Sr)

S - Öffnungsbreite
Sr - Bestellbreite
W - Höhe der Öffnung
Wr - Bestellhöhe
R - Größe des Kastens

Gesamtgröße
Sr = S + 2 x 49 mm
Wr = W + 2 x 32mm

Querschnitt des Kastens

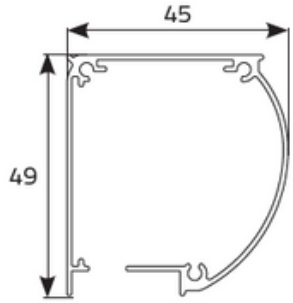

PVC-Griff

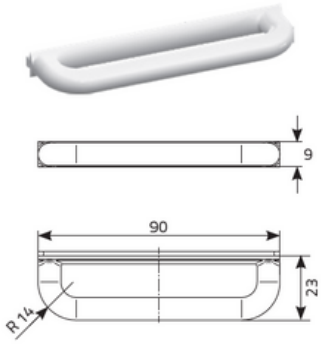

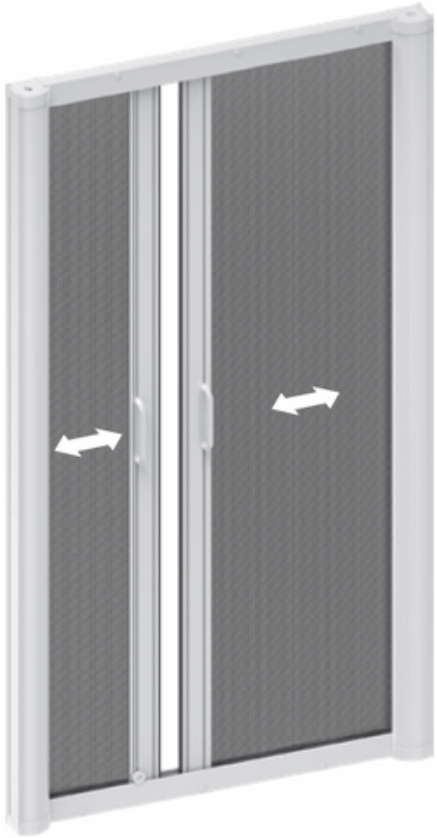

Gerade Führung

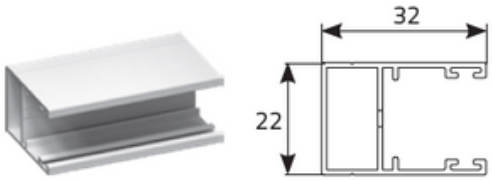
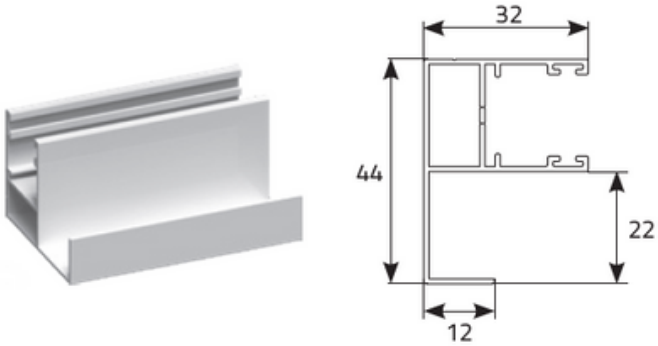
Führung mit Einbau
(gegen Aufpreis)